Linde Material Handling

FENWICK

GERBEUR ÉLECTRIQUE EN PORTE-À-FAUX

L06-L16 AC

Capacité 600-1600 kg | Série 1171

Puissance et agilité

→ Le gerbeur en porte-à-faux peut-être utilisé en alternative aux chariots contrepoids grâce à sa compacité et polyvalence

→ Timon long à accroche basse pour maintenir une bonne distance de sécurité avec l'opérateur

→ Réduction automatique de la vitesse en virage pour garantir une conduite en toute sécurité

→ Toutes les fonctions sont regroupées sur la tête de timon ergonomique

ÉQUIPEMENTS STANDARDS ET OPTIONNELS

	Modèle/ Équipement	L06 AC	L10 AC	L12 AC	L16 AC
Sécurité	Timon long accroche basse	●	●	●	●
	Réduction automatique de la vitesse dans les virages	●	●	●	●
	Clé de contact ou démarrage clavier à code	●	●	●	●
Entretien	Technologie CAN Bus	●	●	●	●
Solution gestion de flottes Connect	Fenwick Connect	○	○	○	○
	ac : Contrôle d'accès (PIN ou badge RFID)	○	○	○	○
	Transfert données WIFI	○	○	○	○
	Transfert données online	○	○	○	○
	an : Utilisation du chariot ou dt : Détection de chocs	○	○	○	○
	Clé USB Bluetooth	○	○	○	○
Manutention	Amortissement fin de course fourches	○	○	○	○
	Amplificateur de levée	○	○	○	○
	Dosseret de charge 1000 mm	○	○	○	○
Environnement	Protection chambre froide -35°C (entrée/sortie)	○	○	○	○
Poste de travail	Écran couleur multifonctions indiquant : horamètre, entretien, indicateur de charge de la batterie et code panne	●	●	●	●
	Compartiments de rangement spacieux	●	●	●	●
	Support accessoires	○	○	○	○
	Support scanner	○	○	○	○
	Support informatique avec câble d'alimentation 24 V	○	○	○	○
	Support écritoire A4	○	○	○	○
Mât	Mât Standard	○	○	○	○
	Mât Duplex	○	○	○	○
	Mât Triplex	○	○	○	○
	Inclinaison du mât (+1°/ -6°) (sur le L10/12/16 AC)	–	○	○	○
	Protection mât: polycarbonate	●	●	●	●
	Protection mât: grille	○	○	○	○
Fourches	Tablier porte-fourches : 800 mm ISO 2B	●	●	●	●
	Tablier porte-fourches : 900 mm ISO 2B	–	○	○	○
	Tablier porte-fourches : 1000 mm ISO 2B	–	○	○	○
	Fourches 1000 /80 x 40 mm	●	●	●	–
	Fourches 1100 /80 x 40 mm	○	○	○	–
	Fourches 1200 /80 x 40 mm	○	○	○	–
	Fourches 1000 /100 x 45 mm	–	–	–	●
	Fourches 1100 /100 x 45 mm	–	–	–	○
	Fourches 1200 /100 x 45 mm	–	–	–	○
Roues	Roue motrice en polyuréthane (sol glissant)	●	●	●	●
	Roues porteuses en polyuréthane	●	●	●	●
Conduite et système de frein	Direction électrique	●	●	●	●
	Moteur AC 2,3 kW (sans maintenance)	●	●	●	●
	Système de frein électromagnétique	●	●	●	●
	Compartiment batterie, sortie verticale 3 PzS (345 Ah/ 375 Ah)	–	●	●	●
	Compartiment batterie, sortie verticale 4 PzS (460 Ah/ 500 Ah)	–	○	○	○
	Compartiment batterie, sortie latérale 3 PzS (345 Ah/ 375 Ah), incl. levier ergonomique et rouleaux	●	○	○	○
	Compartiment batterie, sortie latérale 4 PzS (460 Ah/ 500 Ah), incl. levier ergonomique et rouleaux	–	○	○	○

● Équipement standard ○ Équipement en option – Non disponible

FICHE TECHNIQUE (selon VDI 2198)

Désignation	1.1	Fabricant		FENWICK-LINDE	FENWICK-LINDE	FENWICK-LINDE	FENWICK-LINDE
	1.2	**Type de modèle**		**L06AC**	**L10AC**	**L12AC**	**L16AC**
	1.2a	Série		1171-01	1171-01	1171-01	1171-01
	1.3	Mode de propulsion		Batterie	Batterie	Batterie	Batterie
	1.4	Conduite		Accompagnant	Accompagnant	Accompagnant	Accompagnant
	1.5	Capacité nominale/Charge	Q (t)	0,6	1,0	1,2	1,6
	1.6	Centre de gravité	c (mm)	500	500	500	500
	1.8	Distance du milieu des roues à la face avant des fourches	x (mm)	107	107	107	107
	1.9	Empattement	y (mm)	914	1 264	1 264	1 626
Poids	2.1	Poids en ordre de fonctionnement	(kg)	1 725	1 861	1 885	2 085
	2.2	Charge sur essieu en charge AV / AR	(kg)	552 / 1 773	619 / 2 242	524 / 2 561	698 / 2 987
	2.3	Charge sur essieu sans charge AV / AR	(kg)	950 / 775	1 099 / 762	1 100 / 785	1 295 / 790
Pneus et roues	3.1	Roues Caoutchouc, SE, Gonflable, Polyuréthane		Polyuréthane sol glissant	Polyuréthane sol glissant	Polyuréthane sol glissant	Polyuréthane sol glissant
	3.2	Dimensions de la roue avant		Ø 230 x 100	Ø 230 x 100	Ø 230 x 100	Ø 230 x 100
	3.3	Dimensions de la roue arrière		Ø 85 x 105	Ø 85 x 105	Ø 85 x 105	Ø 85 x 105
	3.5	Nombre de roues avant/arrière (x=roue motrice)		1x / 4	1x / 4	1x / 4	1x / 4
	3.7	Voie arrière	b11 (mm)	500	500	500	500
Dimensions	4.1	Inclinaison du mât / fourches, AV/AR	a/b (°)	-	1,0 / 6,0	1,0 / 6,0	1,0 / 6,0
	4.2	Hauteur du mât, rentré	h1 (mm)	1 515	1 515	1 515	1 515
	4.3	Levée libre	h2 (mm)	150	150	150	150
	4.4	Levée	h3 (mm)	1 924	1 924	1 924	1 844
	4.5	Hauteur du mât, déployé	h4 (mm)	2 485	2 485	2 485	2 405
	4.9	Hauteur timon en position de conduite, min/maxi	h14 (mm)	857 / 1 222	857 / 1 222	857 / 1 222	857 / 1 222
	4.15	Hauteur, position basse	h13 (mm)	67	67	67	67
	4.19	Longueur totale	l1 (mm)	2 461	2 808	2 808	3 172
	4.20	Longueur jusqu'à la face avant des fourches	l2 (mm)	1 311	1 658	1 658	2 022
	4.21	Largeur totale	b1/b2 (mm)	790 / 890	790 / 890	790 / 890	790 / 890
	4.22	Dimensions des fourches DIN ISO 2331	s/e/l (mm)	43 x 100 x 1 150	43 x 100 x 1 150	43 x 100 x 1 150	43 x 100 x 1 150
	4.23	Tablier porte-fourches, ISO 2328 classe A ou B		2B	2B	2B	2B
	4.24	Largeur du tablier porte-fourches	b3 (mm)	1 000	1 000	1 000	1 000
	4.25	Écartement fourches	b5 (mm)	225 / 926	225 / 926	225 / 926	225 / 926
	4.31	Garde au sol, mât	m1 (mm)	30	30	30	30
	4.32	Garde au sol, centre du chariot	m2 (mm)	2 783 [1)]	3 133 [1)]	3 133 [1)]	3 495 [1)]
	4.34.1	Largeur d'allée avec palette 1000x1200 en travers	Ast (mm)	2 891 [1)]	3 241 [1)]	3 241 [1)]	3 603 [1)]
	4.34.2	Largeur d'allée avec palette 800x1200 en long	Ast (mm)	2 891 [1)]	3 241 [1)]	3 241 [1)]	3 603 [1)]
	4.35	Rayon de giration	Wa (mm)	1 324	1 674	1 674	2 036
Performances	5.1	Vitesse de déplacement, avec/sans charge	(km/h)	5 / 6	5 / 6	5 / 6	5 / 6
	5.2	Vitesse de levée, avec/sans charge	(m/s)	-	0,15/0,3	0,15/0,3	0,15/0,3
	5.3	Vitesse de descente, avec/sans charge	(m/s)	-	0,45/0,35	0,45/0,35	0,45/0,35
	5.7	Rampe, avec/sans charge	(%)	4,0	4,0	4,0	4,0
	5.8	Rampe maximum, avec/sans charge, 5 minutes	(%)	4,0	4,0	4,0	4,0
	5.10	Frein de service		Électromagnétique	Électromagnétique	Électromagnétique	Électromagnétique
Divers	6.1	Moteur de traction S2 60 minutes	(kW)	2.3	2.3	2.3	2.3
	6.2	Moteur de levée, S3 15%	(kW)	2.2	3.2	3.2	3.2
	6.3	Type de batterie selon la norme DIN 43531/35/36 A,B,C,no		43 535 B / 3 PzS	43 535 B / 3 PzS	43 535 B / 3 PzS	43 535 B / 4 PzS
	6.4	Voltage et capacité (5h) de la batterie	(V / Ah)	24 / 345 / 375	24 / 345 / 375	24 / 345 / 375	24 / 460 / 500
	6.5	Poids batterie (± 5%)	(kg)	287	287	287	365
	6.6	Consommation suivant cycle normalisé (VDI)	(kWh / h)	0.72	1.19	1.19	1.45
	6.7	Rendement	(t / h)	26.4	50.4	50.4	67.0
	6.8	Consommation d'énergie en utilisation	(kWh / h)	1.27	1.66	1.66	1.89
	8.1	Contrôle de vitesse		LAC	LAC	LAC	LAC
	10.7	Niveau sonore à l'oreille du cariste	(dB(A))	63	61	61	61

1) Inclus un espace d'allée de 200 mm minimum

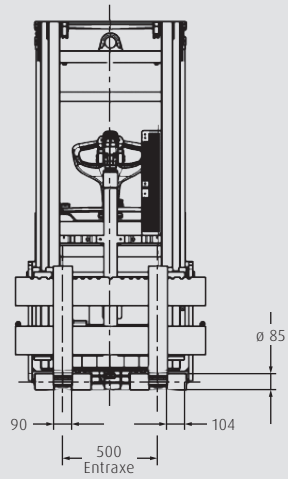
ø 85
90
104
500
Entraxe

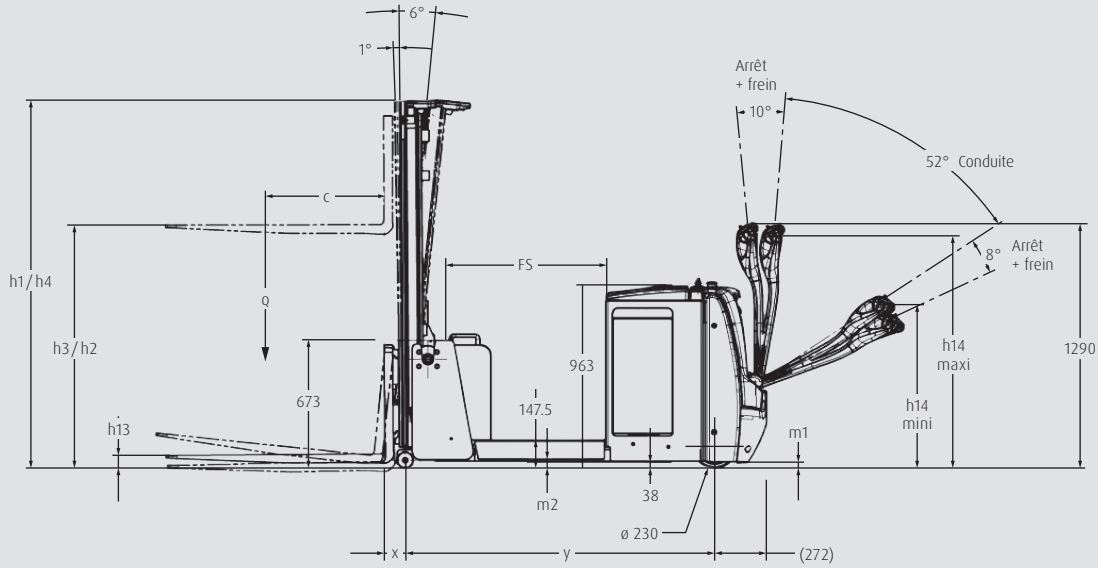
6°
1°
Arrêt
+ frein
10°
52° Conduite
c
FS
8°
Arrêt
+ frein
h1/h4
Q
h3/h2
963
h14
maxi
1290
673
147.5
h14
mini
h13
m1
m2
38
ø 230
x
y
(272)

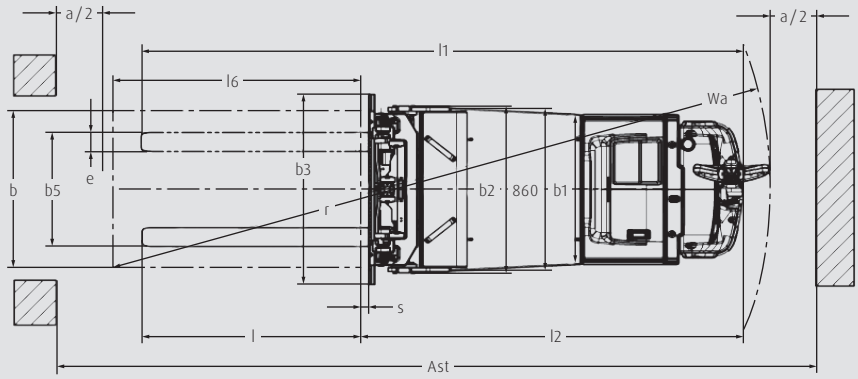
a/2
a/2
l1
l6
Wa
b
b5
e
b3
r
b2
860
b1
s
l
l2
Ast

MÂTS

MÂT STANDARD (en mm)

Levée	h3: 1924	h3: 2424	h3: 2924	h3: 3324	h3: 3824
Hauteurs	h1: 1440 h2: 879 h3: 1924 h4: 2485	h1: 1690 h2: 1129 h3: 2424 h4: 2985	h1: 1940 h2: 1379 h3: 2924 h4: 3485	h1: 2140 h2: 1579 h3: 3324 h4: 3885	h1: 2390 h2: 1829 h3: 3824 h4: 4385
Modèle					
L06AC	○	○	○	○	–
L10AC	○	○	○	○	○
L12AC	○	○	○	○	○
L16AC	–	–	–	–	–

Levée	h3: 4224	h3: 1844	h3: 2344	h3: 2844
Hauteurs	h1: 2590 h2: 2029 h3: 4224 h4: 4785	h1: 1440 h2: 879 h3: 1844 h4: 2405	h1: 1690 h2: 1129 h3: 2344 h4: 2905	h1: 1940 h2: 1379 h3: 2844 h4: 3405
Modèle				
L06AC	–	–	–	–
L10AC	–	–	–	–
L12AC	○	–	–	–
L16AC	–	○	○	○

MÂT DUPLEX (en mm)

Levée	h3: 3244	h3: 3744	h3: 4144
Hauteurs	h1: 2140 h2: 1579 h3: 3244 h4: 3805	h1: 2390 h2: 1829 h3: 3744 h4: 4305	h1: 2590 h2: 2029 h3: 4144 h4: 4705
Modèle			
L06AC	–	–	–
L10AC	–	–	–
L12AC	–	–	–
L16AC	○	○	○

MÂT TRIPLEX (en mm)

Levée	h3: 3516	h3: 4266
Hauteurs	h1: 1690 h2: 1129 h3: 3516 h4: 4077	h1: 1940 h2: 1379 h3: 4266 h4: 4827
Modèle		
L06AC	○	–
L10AC	○	–
L12AC	○	○
L16AC	○	○

○ Équipement en option – Non disponible

h1 : Hauteur du mât baissé **h2 :** Levée libre **h3 :** Levée **h4 :** Hauteur du mât, déplié

CARACTÉRISTIQUES

Timon long à accroche basse

Sécurité

→ Timon long à accroche basse pour assurer une bonne distance de sécurité entre l'opérateur et le chariot
→ Poignées enveloppantes protégeant les mains de l'opérateur
→ Ajustement automatique de la vitesse dans les virages
→ Freinage automatique et progressif au relâcher des papillons

Toutes les fonctions sont regroupées sur la tête de timon ergonomique

Ergonomie

→ Commandes regroupées sur la tête de timon et accessibles de la main gauche comme de la main droite pour une manipulation facile
→ Compartiments de rangement larges et spacieux pour rouleau de film, crayon, cutter...
→ Timon long pour faciliter les manœuvres même dans les espaces confinés
→ Commande d'inclinaison facilement accessible

Équipés de fourches ISO pour manipuler tous types de palettes

Opérations

→ Amortissement des fourches (en option) en fin de descente pour protéger les charges
→ Grande manœuvrabilité pour faciliter les opérations dans les espaces confinés
→ Vitesse proportionnelle pour adapter la vitesse du chariot en fonction de l'angle d'inclinaison du timon
→ Amplificateur de levée (en option) permettant d'augmenter la vitesse de levée jusqu'à +33% pour une productivité accrue

Accès facile et rapide aux principaux composants grâce au panneau de service avant

Entretien

→ Moteur AC 2.3 kW, sans entretien
→ Écran digital multifonctions pour indiquer toutes les informations clés à l'opérateur : horamètre, statut de charge ...
→ Composants facilement accessibles pour faciliter la maintenance
→ Diagnostic et analyse rapides via prise CAN Bus

Sous réserve de modifications dans l'intérêt des évolutions. Les illustrations et les détails techniques peuvent inclure des options non contractuelles. Toutes les dimensions sont soumises aux tolérances d'usage.

Linde Material Handling
FENWICK

Fenwick-Linde
1, rue du Maréchal de Lattre de Tassigny
F-78854 Elancourt Cedex
Tél : 01 30 68 44 12
Fax : 01 30 68 44 00
www.fenwick-linde.fr

PEFC 10-31-1247 Altavia Paris-B1029 03/2020