EQUIPEMENTS STANDARD/OPTIONS

STANDARD

- Châssis étroit = 820 mm
- Accès chariot par digicode ou clé de contact
- Ecran couleur multifonctions : horamètre, maintenance, indicateur de décharge batterie, code panne
- Direction électrique assistée
- Réduction automatique de la vitesse en virage
- Mode ECO : jusqu'à 12 % d'économie d'énergie
- Position de la roue motrice indiquée sur l'écran
- Technologie CanBus
- Roue motrice polyuréthane
- Roues porteuses polyuréthane
- Changement de batterie latéral 3 PzS disponible avec levier ergonomique et rouleaux (l2 = 820 mm)
- Ecartement de fourches : 520 mm, 540 mm, 560 mm et 680 mm
- Longueur de fourches :1000 mm, 1150 mm, 1600 mm, 2400 mm (surplomb 188 mm) and 2400 mm (surplomb 563 mm)
- Siège standard en tissu
- Protection -10 °C

OPTIONS

- Roues motrices : caoutchouc, synthétique, non-marquante, sol glissant
- Roues porteuses : polyuréthane en tandem, polyuréthane simple graissable, polyuréthane en tandem graissable
- Changement de batterie latéral 4PzS disponible avec levier ergonomique et rouleaux (l2 = 920 mm)
- Siège en cuir et siège chauffant
- Dosseret de charge avec h = 1115 mm et h = 1875 mm
- Compensateur de niveau
- Réduction de vitesse fourches basses
- Solutions Connectées
- Connect ac : contrôle d'accès (PIN ou RFID Dual),
- Connect an : utilisation du chariot, dt : détection des chocs
- Pôle sur le côté gauche pour un soutien supplémentaire
- Pôle sur le côté droit pour un feu à éclats
- Ecritoire A4 et rétroviseur panoramique
- Support informatique avec câble d'alimentation 24 V
- Support batterie mobile ou fixe
- Remplissage centralisé
- Protection Chambre Froide -35 °C

Autres options disponibles sur demande

Li-ION

- Charge complète ultra-rapide
- Charge d'opportunité
- Charge intermédiaire rapide
- Sans entretien
- Longue durée de vie
- Bonne performance en Chambre Froide
- Prise latérale disponible

Batteries Li-ION

Les batteries Li-ION s'intègrent dans un compartiment 4 PzS SL : 4,5 kWh - 9 kWh (205 Ah - 410 Ah)

Inclut le lestage supplémentaire de la batterie

Chargeur Li-ION

Chargeur 24 V v255 optimisé : recharge complète en 1h30 (4,5 kWh) et 2h40 (9,0 kWh)

Linde Material Handling
FENWICK

TRANSPALETTE ASSIS

CAPACITÉ 2000 ET 2500 KG
T20 R, T25 R

Performances

Le transpalette T20 - 25 R, est un chariot compact et polyvalent, conçu pour transférer les charges plus rapidement, et permettre des chargements/déchargements de camions à rythmes soutenus. Avec une capacité de 2,0 et 2,5 t, il est adapté aux moyennes et longues distances. Grâce au puissant moteur de 3 kW et à une direction électrique précise, il peut d'une part, accélérer jusqu'à une vitesse maximale de 12 km/h, et assurer des opérations rapides et ciblées. Autant d'atouts, alliés à un châssis compact de 820 mm, qui garantissent la plus grande maniabilité dans les espaces les plus restreints et les rampes de chargement.

Sécurité

Le T20 - 25 R, dispose de trois systèmes de freinage indépendants pour renforcer la sécurité. Doté d'un centre de gravité abaissé et de 4 points d'appui au sol, il bénéficie d'une stabilité incomparable. Ces contours protègent entièrement l'opérateur, enveloppé dans un châssis en acier robuste.

Confort

La conception ergonomique du poste de conduite assure un confort d'utilisation maximal et une haute flexibilité. La position de conduite à 90°, permet une vision panoramique à tout instant, pour des opérations fluides, et sans efforts. L'accoudoir rembourré offre à l'opérateur une position de travail stable et un accès simplifié à l'ensemble des organes de commande, sans changement de position. Pas moins de trois réglages de siège sont proposés, complétés par un plancher réglable en hauteur, pour une adaptation spécifique aux besoins et à la corpulence de l'opérateur.

Fiabilité

La conception du T20 - 25 R et l'ensemble des matériaux ont été testés et choisis afin de résister aux applications les plus exigeantes. La structure robuste du châssis protège le moteur, les sous-composants et l'électronique. Ces fonctionnalités garantissent une plus longue durée de vie du transpalette, combinée à une gestion rapide, sûre et facile des charges.

Maintenance

Le transpalette T20 - 25 R a été spécialement développé pour délivrer de hauts niveaux de productivité, tout en réduisant leurs coûts d'utilisation et de maintenance. Le diagnostic rapide via la prise CanBus et l'accès direct à l'ensemble des composants du chariot assurent une maintenance préventive rapide et efficace. De ce fait, le chariot bénéficie d'une plus grande disponibilité.

SÉRIE 1154-01

CARACTÉRISTIQUES

Ergonomies

- Compartiment opérateur ergonomique avec 3 niveaux de réglages du siège
- Poignée métal avec matériau rembourré pour un accès au chariot facilité
- Position de conduite latérale à 90° : excellente visibilité dans les deux sens de conduite
- Changement de batterie latéral

Systèmes de levée

- Standard : siège en tissu ou cuir
- Siège chauffant (option)
- Trois systèmes d'ajustement indépendants pour le confort de l'opérateur : dossier réglable en hauteur et longueur, réglage du poids
- Hauteur de la plateforme ajustable et accès au chariot simplifié
- Toutes les commandes faciles à atteindre

Manœuvrabilité

- Largeur du châssis = 820 mm
- Levée initiale = 125 mm
- Manœuvrabilité élevée en utilisation dans les espaces confinés
- Position assise haute pour une bonne visibilité
- Configuration stable 4 points
- Compensateur de plancher

Tip Control®

- Traction, commandes de levage et klaxon regroupés en une seule unité ergonomique
- Permet des opérations d'une seule main
- Repose-main réglable en hauteur

Contrôle de conduite et paramètres

- Effort de direction qui s'adapte automatiquement à la vitesse et au rayon de braquage
- Vitesse réduite automatiquement selon l'angle de braquage
- ECO-Mode jusqu'à 12 % d'économies d'énergie

Poste de travail

- Ecran couleur multifonctions
- Contrôle d'accès au chariot par digicode ou clé de contact
- Compartiment de rangement pour gants de travail, stylos etc...
- Support A4, feux à éclats, support data terminal en options
- Bouton d'arrêt d'urgence

Batteries et Chargeurs

- Batteries 24V : de 345 Ah (3PzS) à 500 Ah (4PzS)
- Changement latéral standard comprenant rouleaux intérieurs pour faciliter le changement de batterie
- Levier ergonomique pour enclencher la sortie de batterie : pas de contact direct
- Batteries Li-ION avec 4,5 KWh (205Ah) et 9,0 kWh(410 Ah)
- Charge complète ultra-rapide en 1h30min avec chargeur optimisé

Moteur Asynchrone (AC)

- Puissant moteur de traction de 3 kW
- Environnements poussiéreux et humides = pas de maintenance
- Pas de recul en démarrage en côté
- Le moteur à couple élevé négocie facilement les quais de chargement
- Capot moteur retirable avec le siège opérateur

Linde Material Handling
FENWICK

Fenwick-Linde
1, rue du Maréchal de Lattre de Tassigny | F-78854 Elancourt Cedex
Tél : 01 30 68 44 12 | Fax : 01 30 68 44 00
www.fenwick-linde.com

Illustrations, caractéristiques et données techniques non contractuelles, sous réserve de modifications ou améliorations du constructeur.

BT026 - 11/2017 Crédit photos : Fenwick-Linde - 3KWR QUAE (94) - 2018BB0808 - Produit certifié PEFC 10-31-1291

FICHE TECHNIQUE

selon VDI 2198

Désignation	1.1	Fabricant		FENWICK-LINDE	FENWICK-LINDE
	1.2	Type de modèle		**T20 R**	**T25 R**
	1.2a	Série		1154-01	1154-01
	1.3	Mode de propulsion		Batterie	Batterie
	1.4	Conduite		Assis	Assis
	1.5	Capacité nominale	Q [t]	2.0	2.5
	1.6	Centre de gravité	c [mm]	600	800
	1.8	Distance du milieu des roues à la face avant des fourches	x [mm]	895 / 965 [1) 2)]	1345 / 1415 [1) 2)]
	1.9	Empattement	y [mm]	1552 / 1622 [1) 2)]	2002 / 2072
Poids	2.1	Poids en ordre de fonctionnement	[kg]	889 [3) 4)]	968 [3) 4)]
	2.2	Charge par essieu en charge, côté motrice/côté charge	[kg]	1049 / 1840 [3) 4)]	1429 / 2039 [3) 4)]
	2.3	Charge par essieu à vide, côté motrice/côté charge	[kg]	669 / 220 [3) 4)]	748 / 220 [3) 4)]
Roues	3.1	Roues : Bandages, pneus pleins Souples, pneus Gonflables, Polyuréthane, Caoutchouc		V+P/P [5)]	V+P/P [5)]
	3.2	Dimensions de la roue motrice, avant		Ø 254 x 102	Ø 254 x 102
	3.3	Dimensions des roues arrière		Ø 85 x 105 (2x Ø 85 x 80) [6)]	Ø 85 x 105 (2x Ø 85 x 80) [6)]
	3.5	Nombre de roues côté motrice/côté charge (x = roue motrice)		1x + 2 / 2 (1x + 2 / 4) [6)]	1x + 2 / 2 (1x + 2 / 4) [6)]
	3.6	Largeur de la voie, avant	b10 [mm]	541 [7)]	541 [7)]
	3.7	Largeur de la voie, arrière	b11 [mm]	395 [7)]	395 [7)]
Dimensions	4.4	Levée	h3 [mm]	125 [2)]	125 [2)]
	4.8	Hauteur du siège / plateforme	h7 [mm]	1024 [2)]	1024 [2)]
	4.15	Hauteur des fourches en position basse	h13 [mm]	88	88
	4.19	Longueur totale	l1 [mm]	1970 [2)]	2420 [2)]
	4.20	Longueur jusqu'à la face avant des fourches	l2 [mm]	820 [2)]	820 [2)]
	4.21	Largeur totale	b1/b2 [mm]	820 [2)]	820 [2)]
	4.22	Dimensions des fourches	s/e/l [mm]	55 x 165 x 1150	55 x 165 x 1600
	4.25	Ecartement extérieur des fourches, min/max.	b5 [mm]	520 / 540 / 560 / 680	520 / 540 / 560 / 680
	4.32	Garde au sol au milieu de l'empattement	m2 [mm]	30 [8)]	30 [8)]
	4.33	Dimensions de la charge b12 x l6	b12 x l6 [mm]	-	2 x 1200 x 800
	4.34	Largeur d'allée selon dimensions de la charge prédéterminées	Ast [mm]	-	3856 [9) 10)]
	4.34.1	Largeur d'allée avec une palette 1 000 x 1 200 en travers	Ast [mm]	2200 [9) 11)]	-
	4.34.2	Largeur d'allée avec une palette 800 x 1200 en long	Ast [mm]	2250 [9)]	-
	4.35	Rayon de giration	Wa [mm]	1745 / 1815 [9)]	2190 / 2260 [9)]
Performances	5.1	Vitesse de translation, en charge/à vide	[km/h]	10 / 12 [12)]	10 / 12 [12)]
	5.2	Vitesse de levée, en charge/à vide	[m/s]	0.039 / 0.048 [4)]	0.024 / 0.033 [4)]
	5.3	Vitesse de descente, en charge/à vide	[m/s]	0.077 / 0.078 [4)]	0.074 / 0.053 [4)]
	5.8	Rampe maximum, en charge/à vide	[%]	15.0 / 20.0	12.0 / 20.0
	5.9	Temps d'accélération, en charge/à vide	[s]	5.9 / 4.5	6.2 / 4.5
	5.10	Frein de service		Electromagnétique	Electromagnétique
Entrainement	6.1	Moteur de traction, 60 minutes	[kW]	3	3
	6.2	Moteur de levée, à 15 % d'utilisation	[kW]	1.2	1.5
	6.3	Type de batterie selon la norme DIN 43 531/35/36 A, B, C, non		43 535/B 3PzS [Li-ION (4PzS)]	43 535/B 3PzS [Li-ION (4PzS)]
	6.4	Voltage et capacité de la batterie (décharge en 5 h)	[V/Ah]	24 / 345/375 [23/205] 13)	24 / 345/375 [23/205] [13)]
	6.5	Poids de la batterie (± 5%)	[kg]	287 [312] [13)]	287 [312] [13)]
	6.6	Consommation d'énergie selon le cycle VDI normalisé	[kWh/h]	0,5	0,57
	6.7	Rendement	[t/h]	144.0	162.0
	6.8	Consommation d'énergie en utilisation	[kWh/h]	1.57	1.59
Divers	8.1	Contrôle de vitesse		LAC	LAC
	8.4	Niveau sonore à l'oreille du cariste	[dB(A)]	68 [14)]	71 [14)]
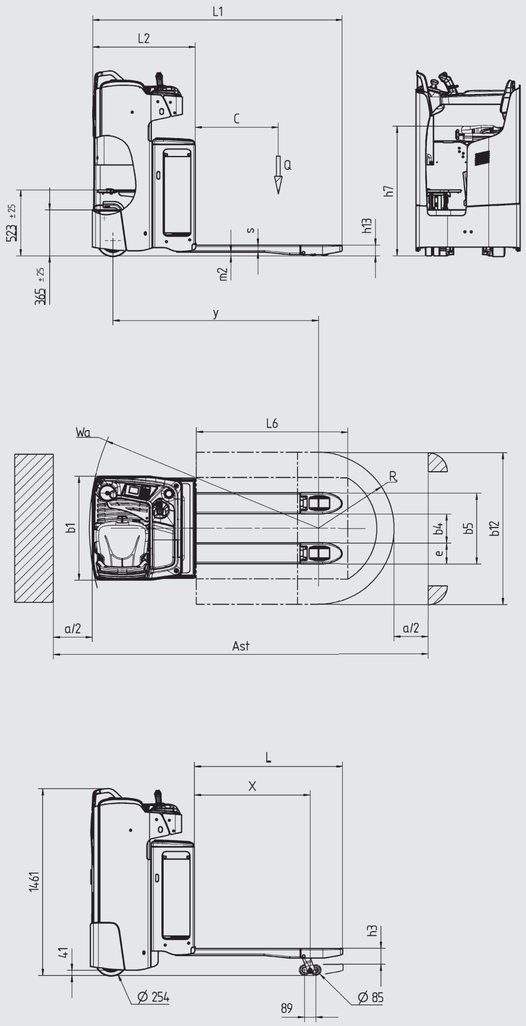
Données pour un chariot standard pouvant varier selon les équipements
1) Fourches levées / baissées
2) (± 5 mm)
3) Chiffres avec batterie, voir lignes 6.4/6.5
4) (± 10%)
5) Caoutchouc solide + polyuréthane / polyuréthane
6) Chiffres entre ( ) avec boggies
7) (-0/+5 mm)
8) (± 2 mm)
9) Comprenant une marge de 200 mm (min)
10) Avec une palette 2x 800 x 1 200 en travers
11) Avec fourches de longueur 1150 mm
12) (± 5%)
13) Chiffres entre [ ] avec batterie li-ion voir ligne 6.4
14) (± 2,5)